PROFIILIT

Tilauspäivämäärä	Toimituspäivämäärä	Sivuja (kpl)
Yritys		
Tilaajan nimi		Puhelinnumero
Osoite		Postinumero
Kohde/Merkki		Paikkakunta

Materiaali	☐ Pural 0,5 ☐ Hiarc 0,6 ☐ Pural 0,6 ☐ Muu väri	Väri	☐ Toimitus työmaalle ☐ Nouto

VAKIO

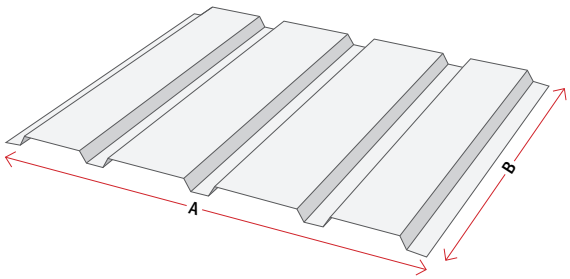

80 tai 90 riippuen reunan jakojäännöksestä.
Huippujen määrä riippuu profiilin leveydestä.

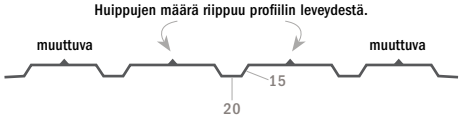

JALKA

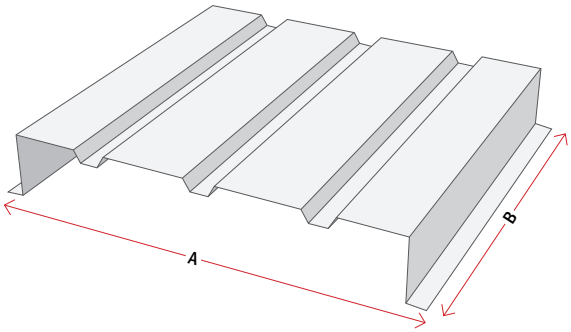

80 tai 90 riippuen reunan jakojäännöksestä.
Huippujen määrä riippuu profiilin leveydestä.

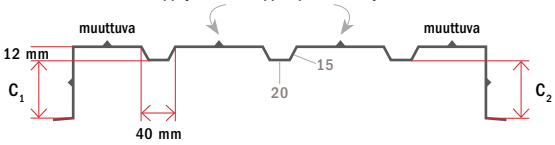

A	B	Merkki	A	B	C_1	C_2	Merkki

PetterSteel Oy Y-tunnus 2173422-2
Osoite Kisällinkuja 16, 70780 KUOPIO
Yhteystiedot **P** 010 235 0290 **F** 010 235 0299 **S** info@pettersteel.fi

METALLISTA MONEKSI.
www.pettersteel.fi